INSTRUCTIONS - INSTRUCTIES - ANWEISUNGEN - INSTRUCCIONES

NL Lees de instructies aandachtig door voordat u verdergaat! Alle afbeeldingen zijn uitsluitend bedoeld ter illustratie en vormen mogelijk geen exacte weergave van het daadwerkelijke product.

FR Lire attentivement la totalité de la notice avant l'installation! L'appareil présenté sur cette image n'est qu'une simple illustration et n'est pas nécessairement une représentation fidèle du produit concerné.

EN Read installation instructions carefully before proceeding! The device used in this illustration is for illustration purposes only and may not accurately depict the actual product used.

DE Vor Montagebeginn bitte sorgfältig die gesamte Einbauanleitung lesen! Alle Abbildungen dienen ausschließlich der Illustration und zeigen nicht immer exakte Darstellungen Ihres Produkt.

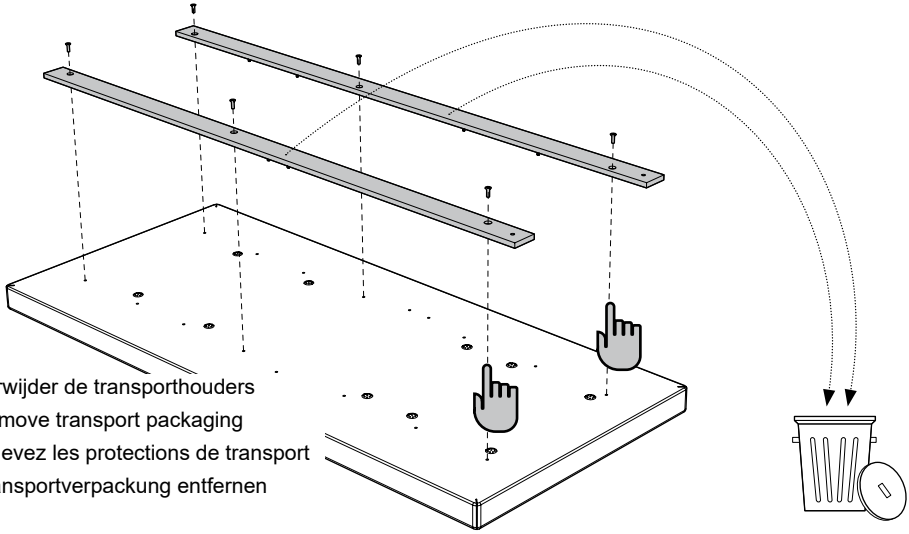

Verwijder de transporthouders

Remove transport packaging

Enlevez les protections de transport

Transportverpackung entfernen

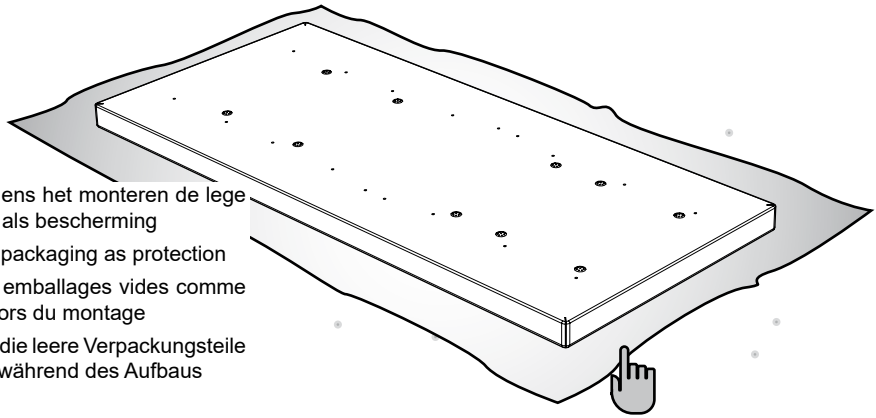

Gebruik tijdens het monteren de lege verpakking als bescherming

Use empty packaging as protection

Utilisez les emballages vides comme protection lors du montage

Nutzen Sie die leere Verpackungsteile als Schutz während des Aufbaus

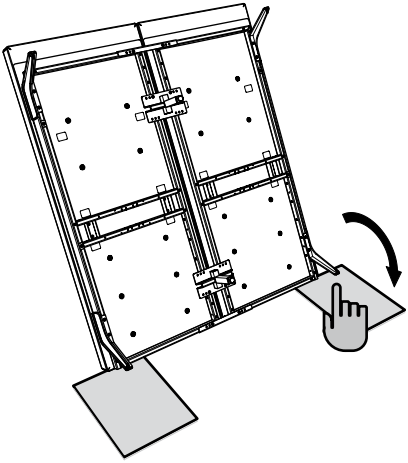

Bescherm de vloer tijdens het keren (t.h.v. de poten)

Protégez le sol lors du renversement (ref. pied de lit)

Protect the floor while reversing (ref. feet)

Den Fußboden schützen wenn Sie das Bett senkrecht aufstellen oder wieder horizontal aufstellen (Ref. füße)

2RSM - parts list

frame

bolt M8x20 button head hex socket	28	M13SC21
bolt M6x20 button head hex socket	2	
cablebinder holder	10	
cablebinder	10	
hex key M6	1	
hex key M8	1	
smps 4M + holder + velcro	1	
power cable 28V	1	
power cable 220V	1	
handset CDLE + batteries	1	
nightlightbar + holder	1	

box

holder for handset	1	

bed connector set

connecting profile	2	
connecting plate	2	
connecting foot	2	
bolt M8x20 button head hex socket	6	M13SC21
washer M8	6	

bedfeet

bolt M8x20 sunk head hex socket	8	

headbord interface set

left interface	1	
right interface	1	
bolt M8x45 laagbolkop binnenzeskant	2	
bolt M6x20 laagbolkop binnenzeskant	4	
washer M6	4	

1

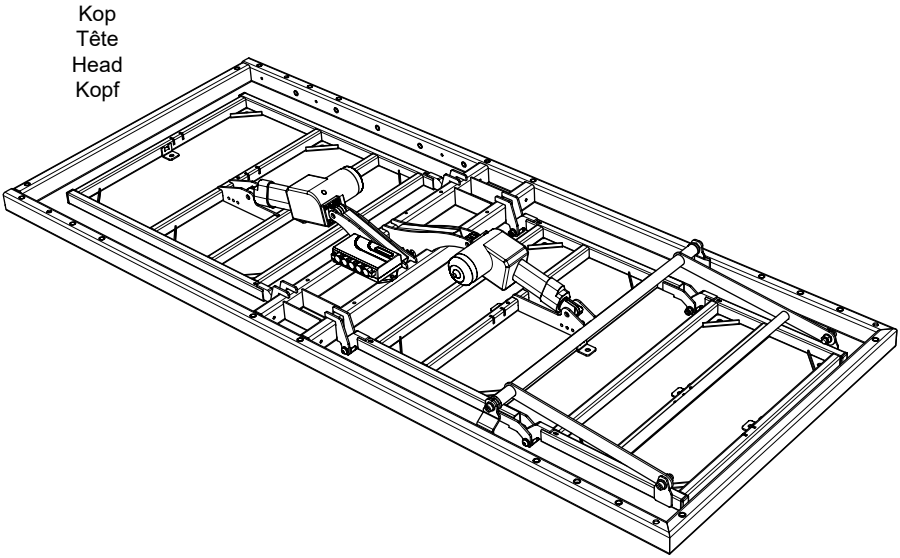

2

M8x20 (x8)

Draai de bouten altijd eerst enkele slagen met de hand in
Vissez toujours quelques tours de vis à la main
Turn the bolts always a few turns by hand
Die Bolzen immer zuerst vorsichtig per Hand andrehen

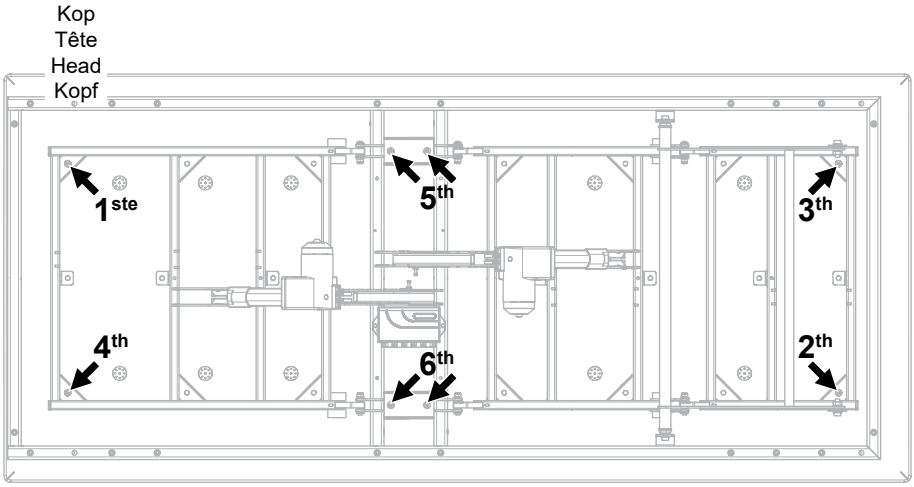

3

M8x20 (x17)

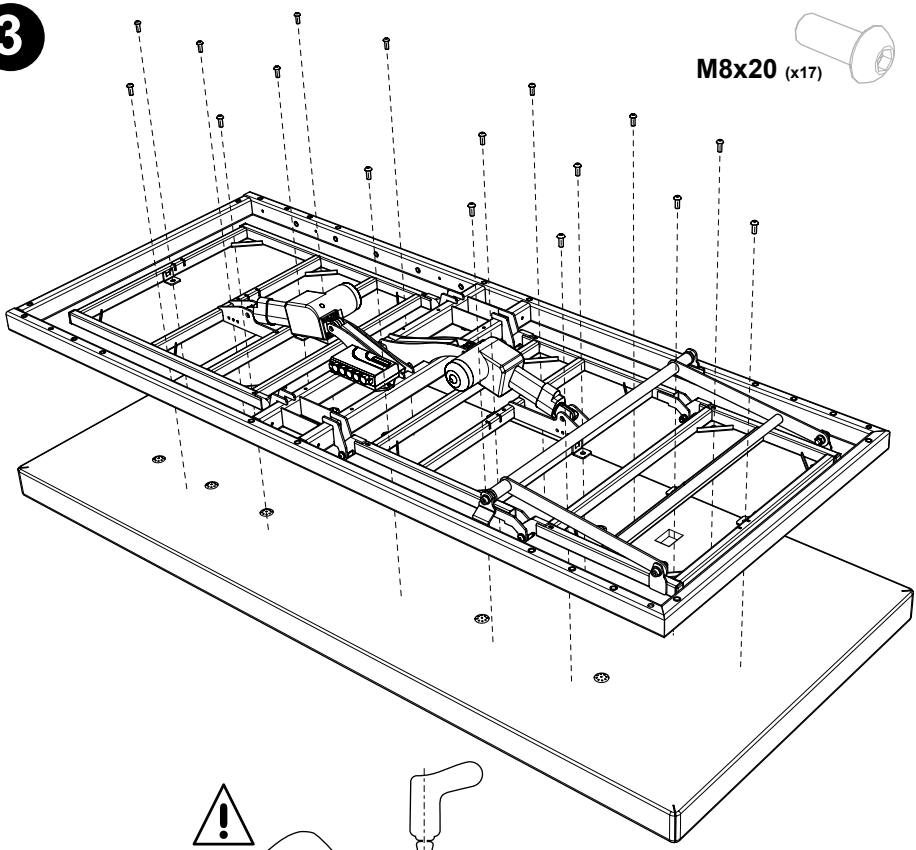

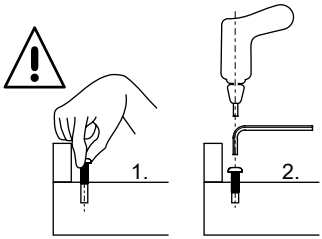

Kop
Tête
Head
Kopf

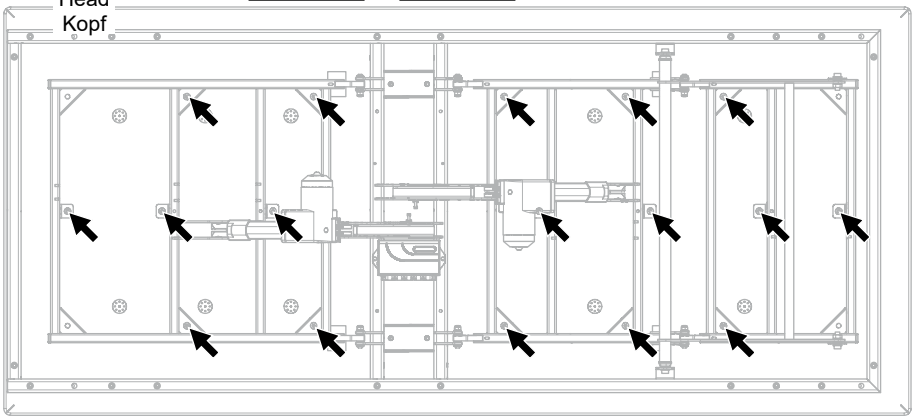

❹ ← **MONO** of ou or oder **DUO** → ❽

❹

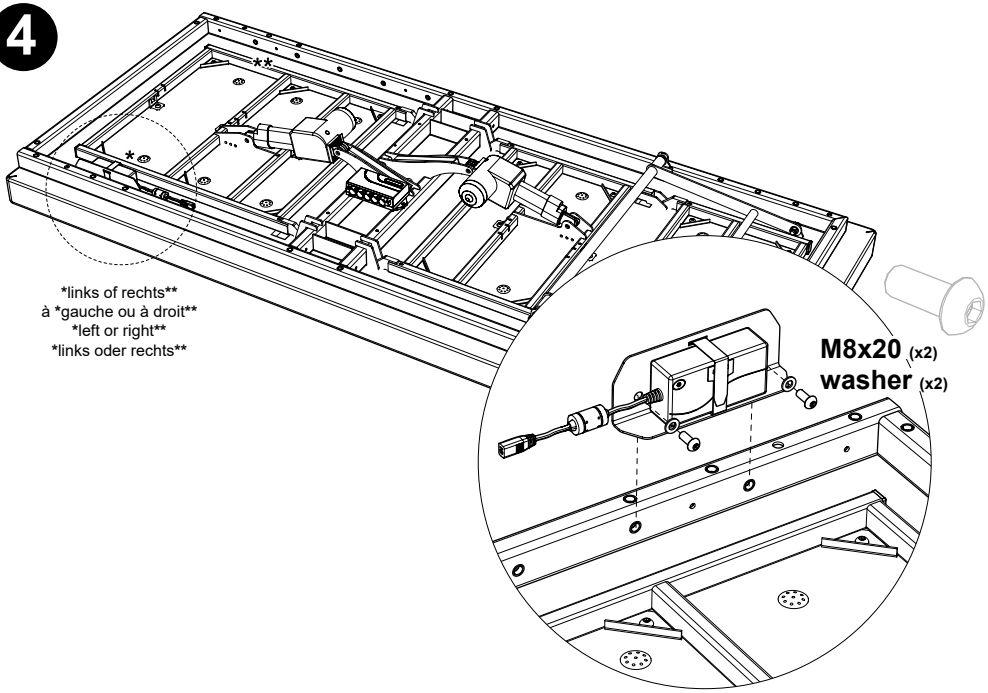

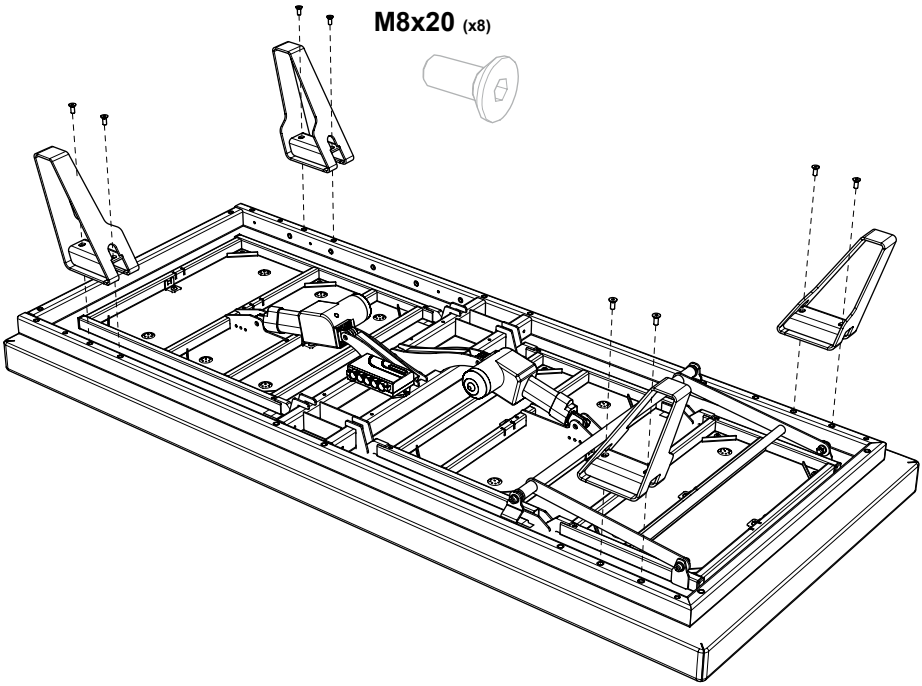

5

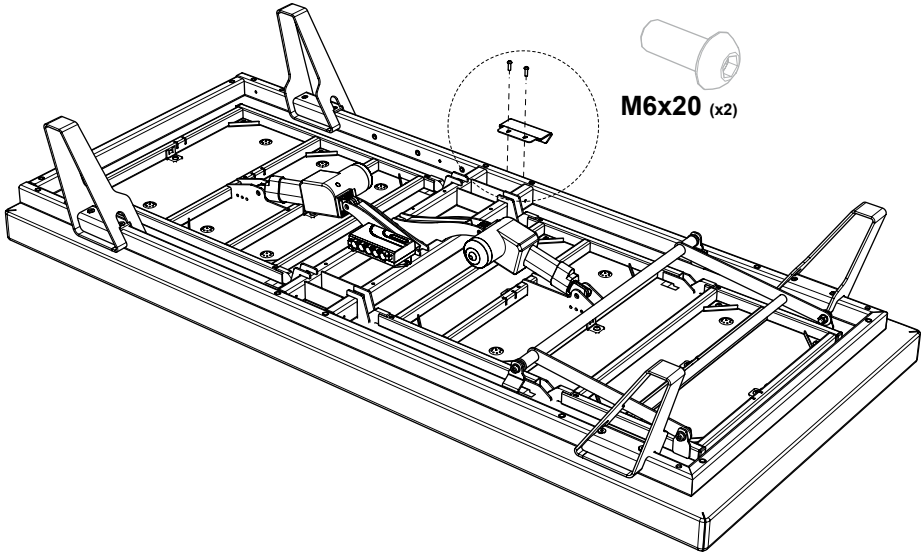

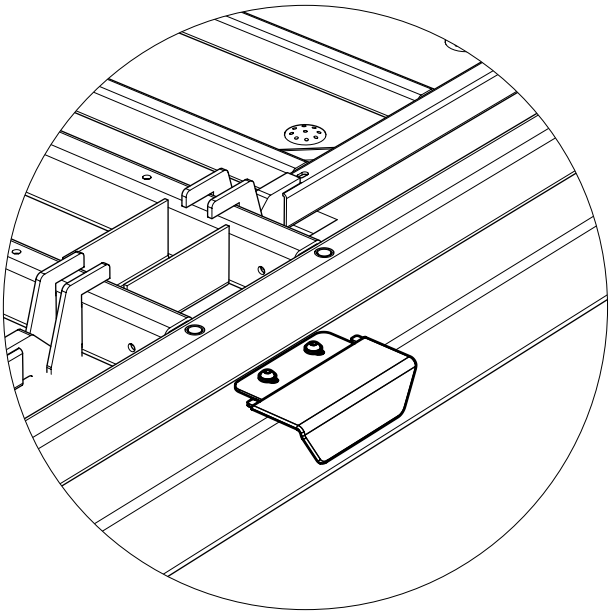

6

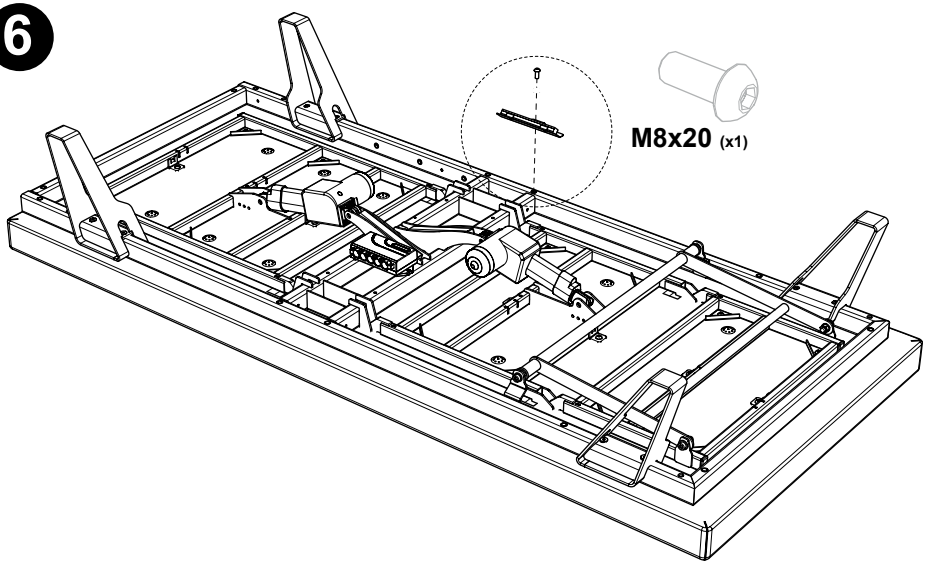

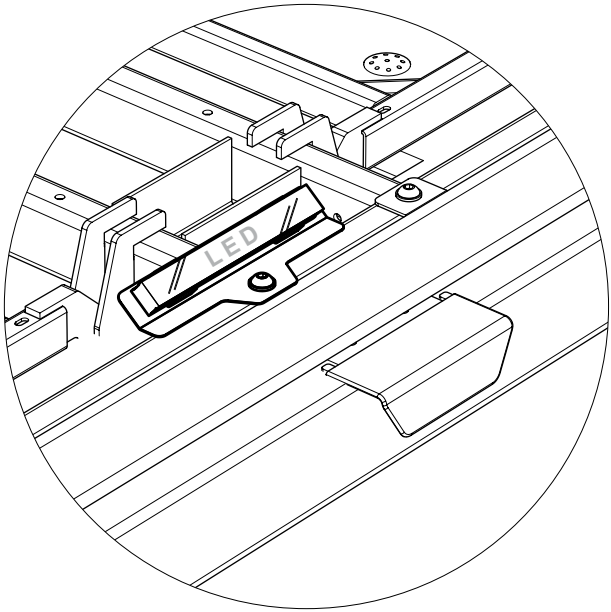

7

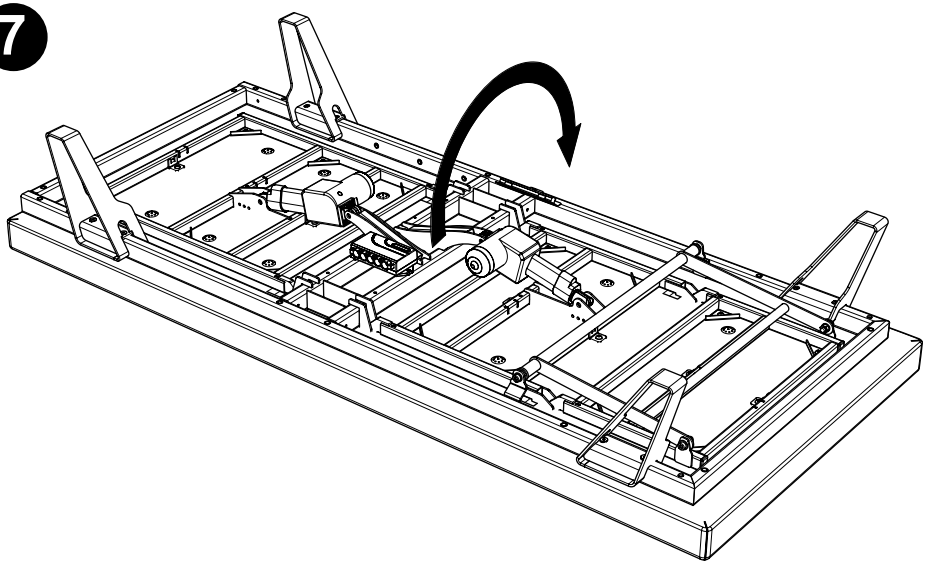

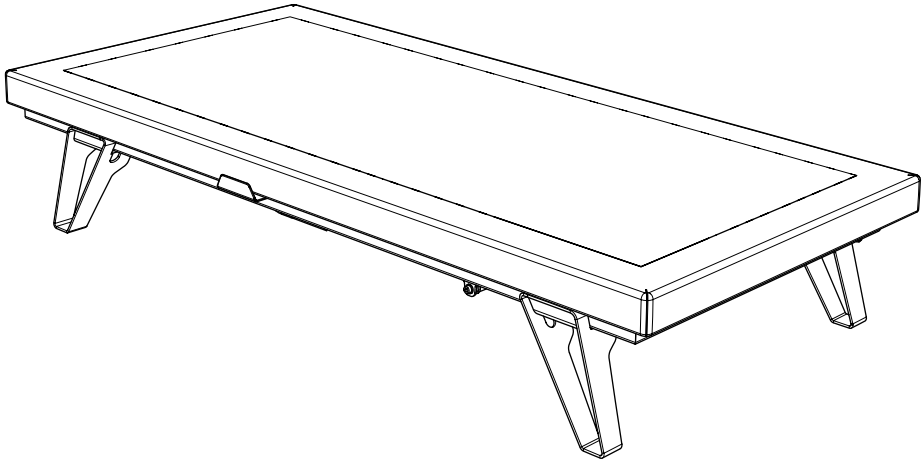

4 MONO of ou or oder DUO 8

8

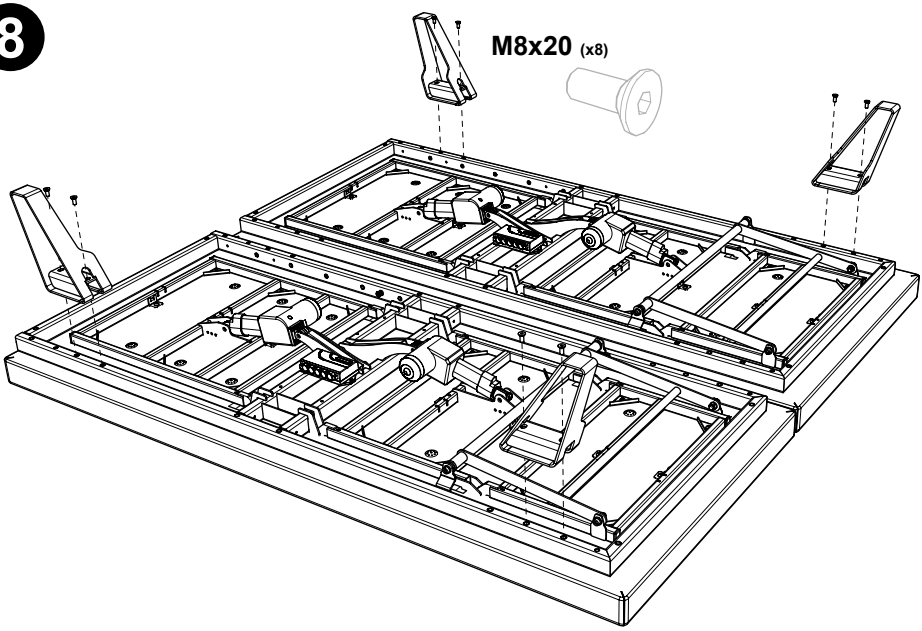

9

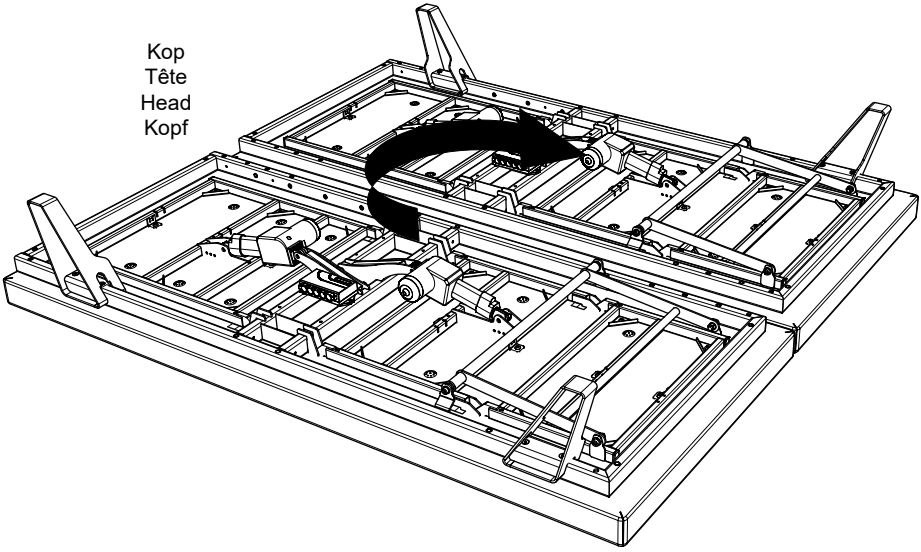

10

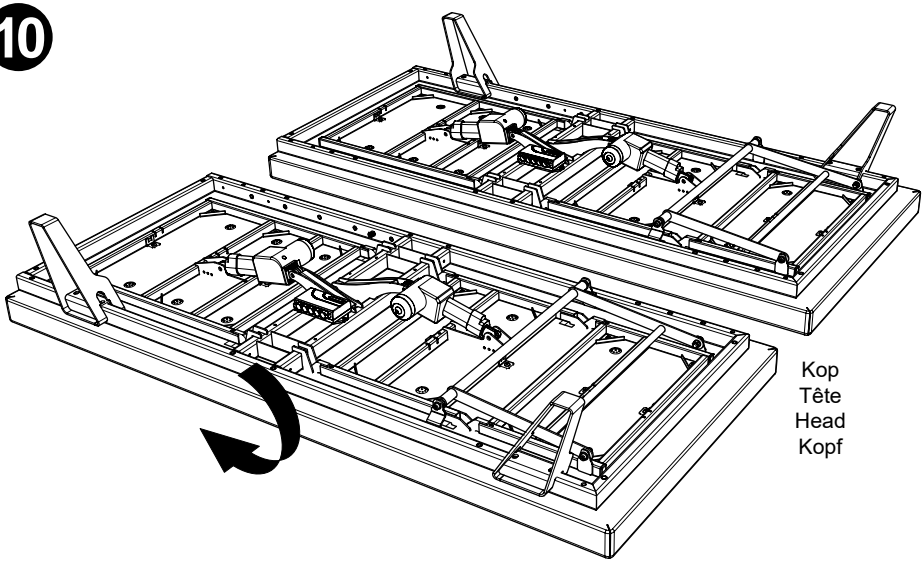

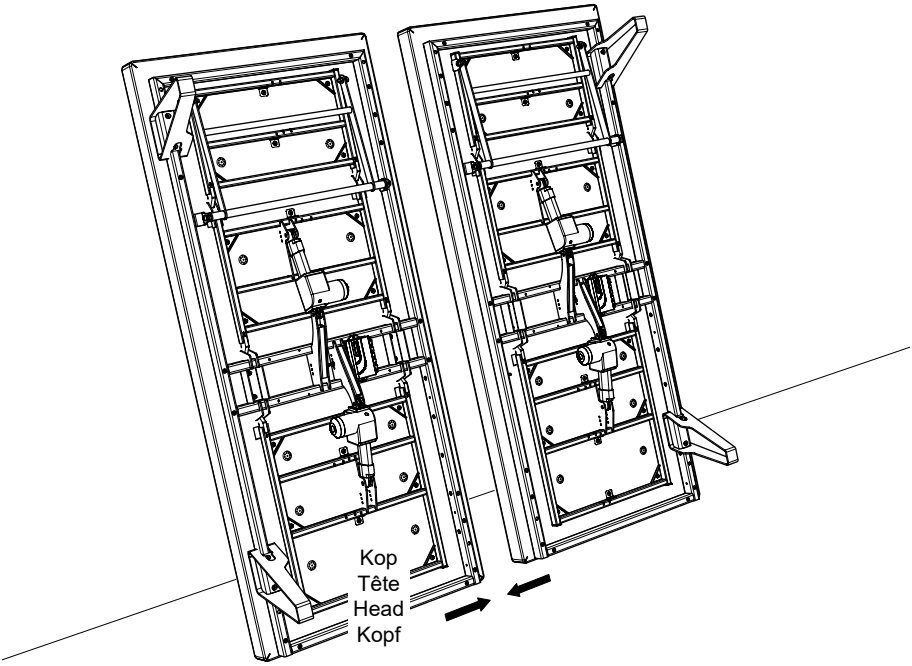

11

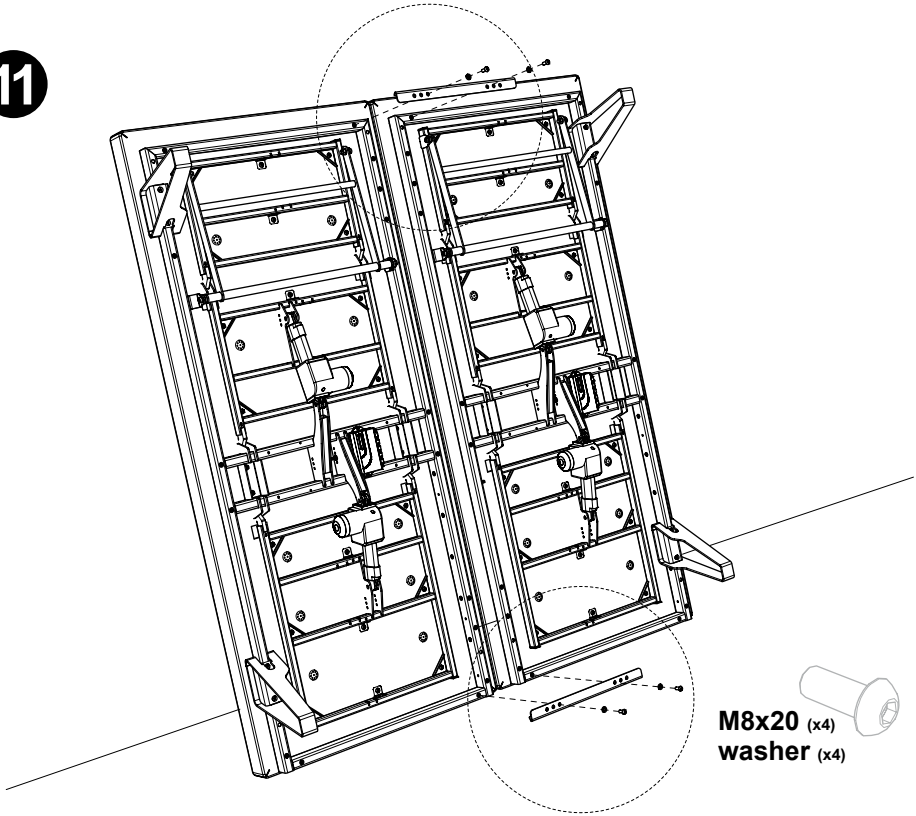

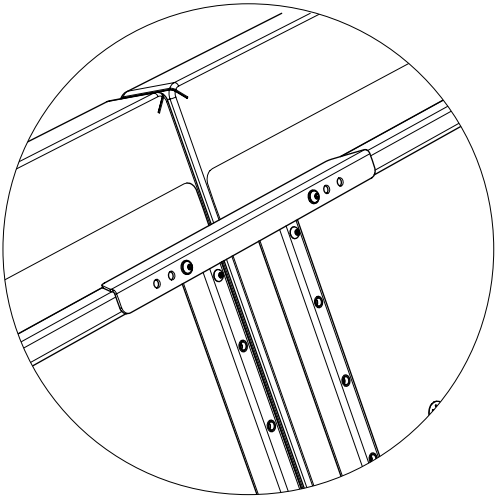

12

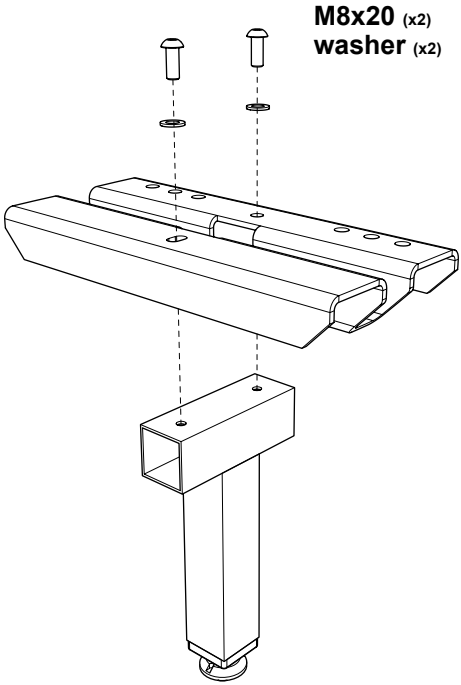

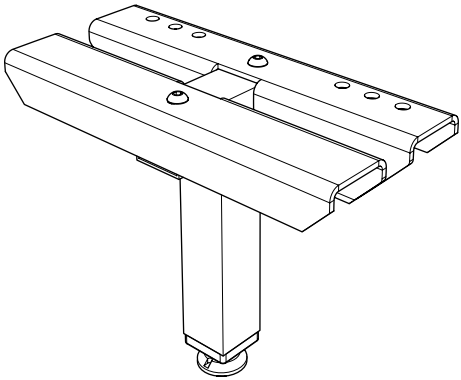

13

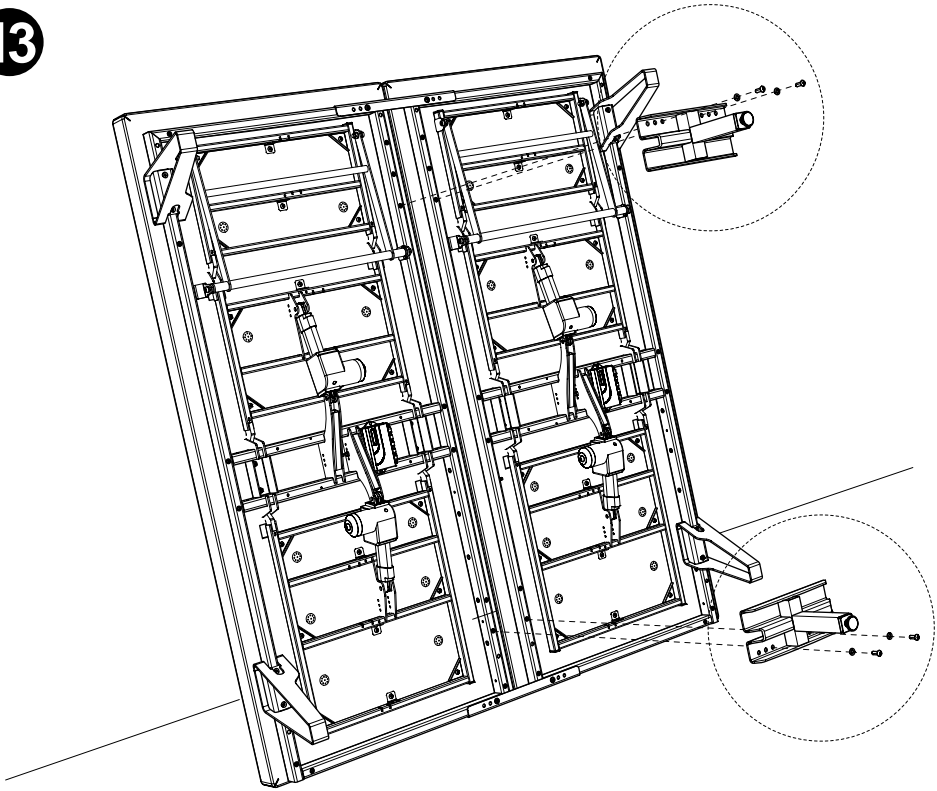

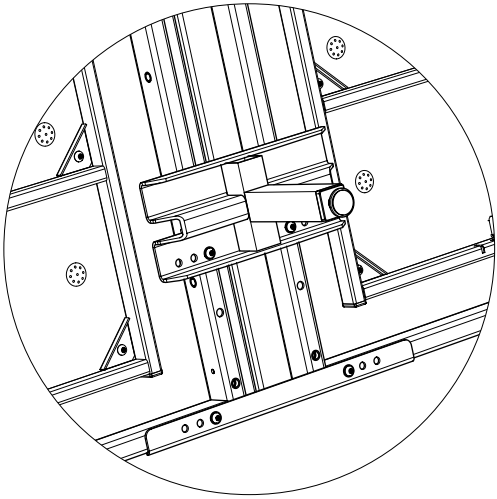

14

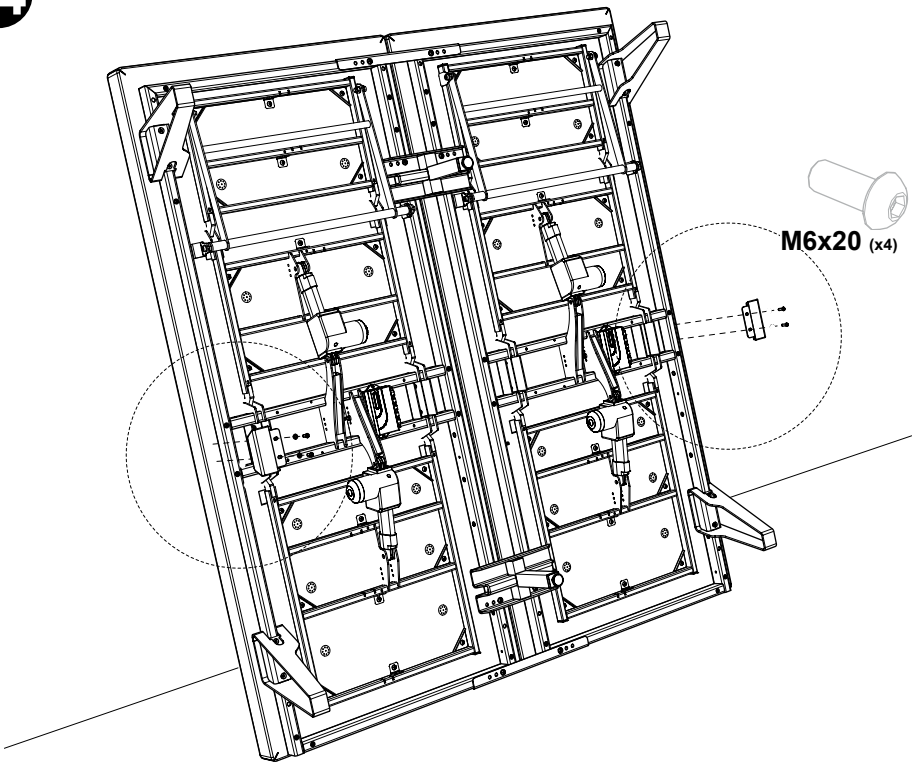

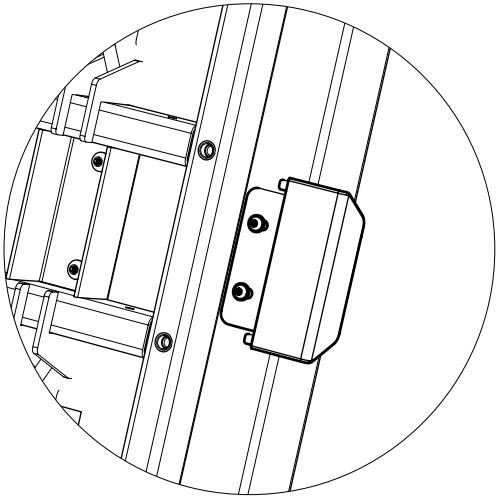

15

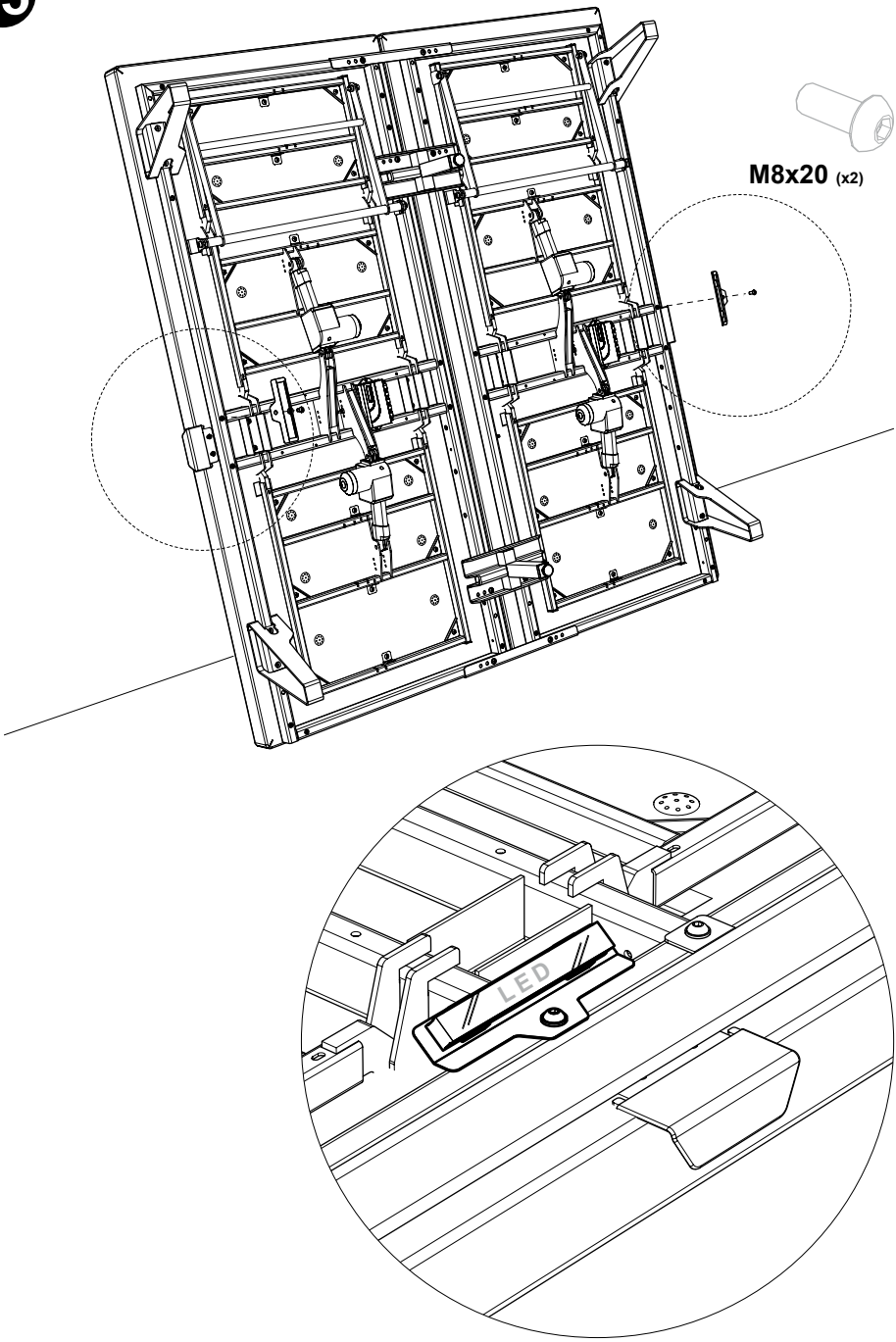

16

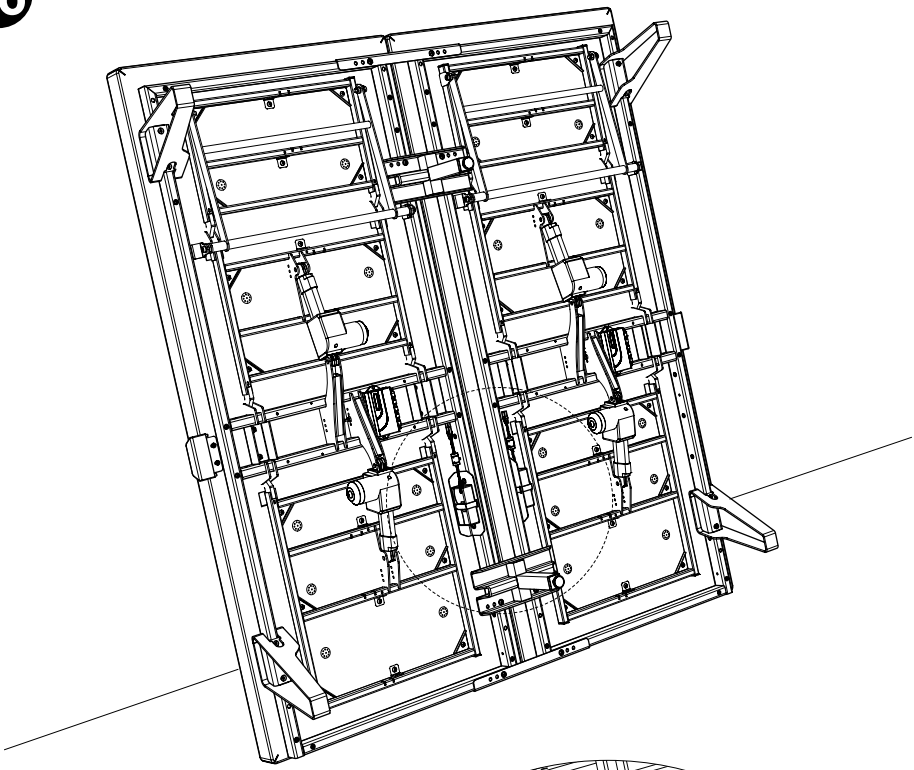

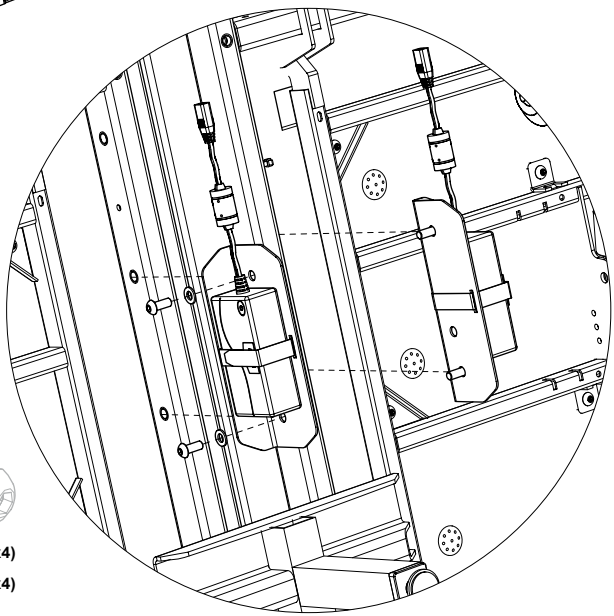

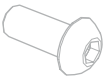

M8x20 (x4)
washer (x4)

17

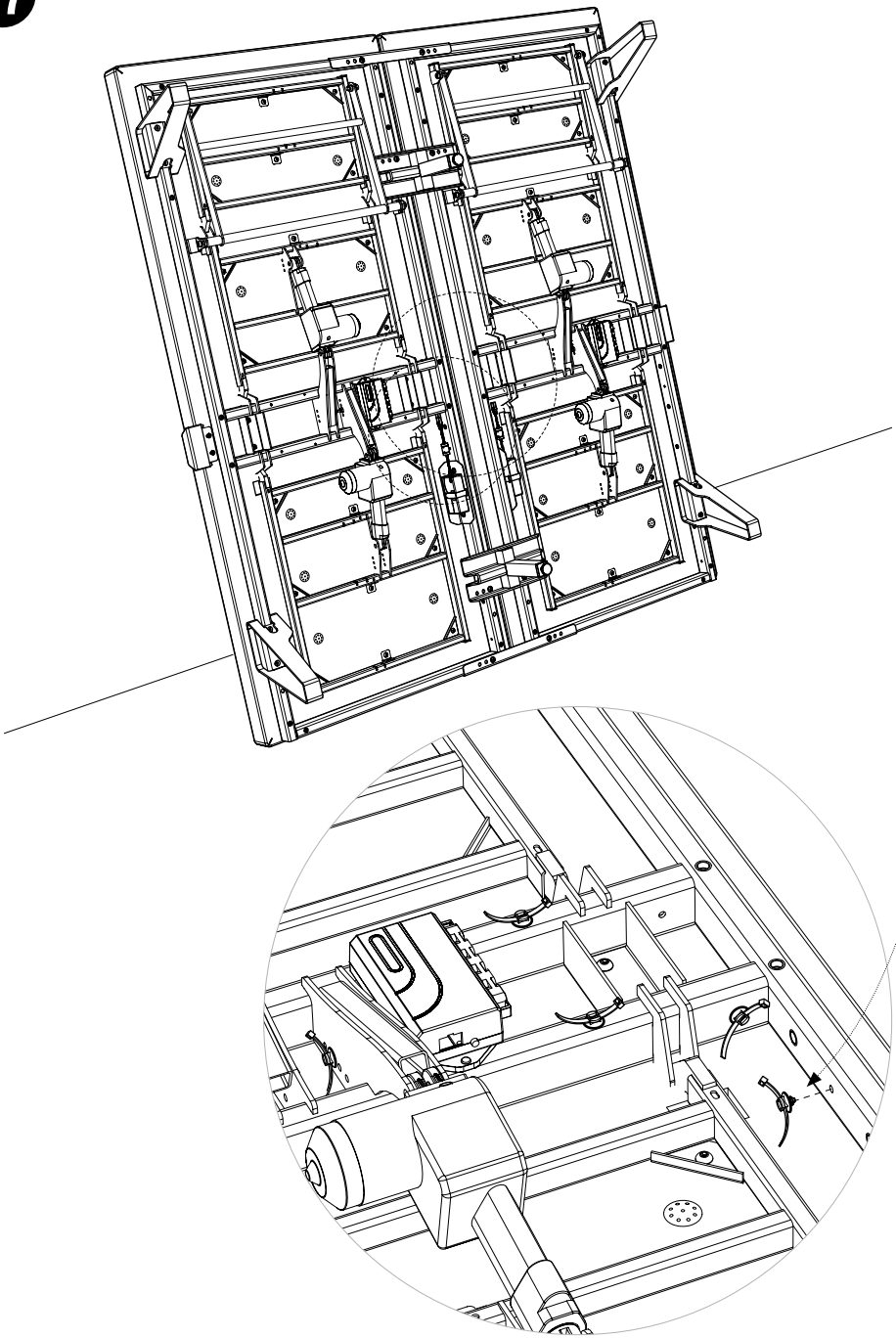

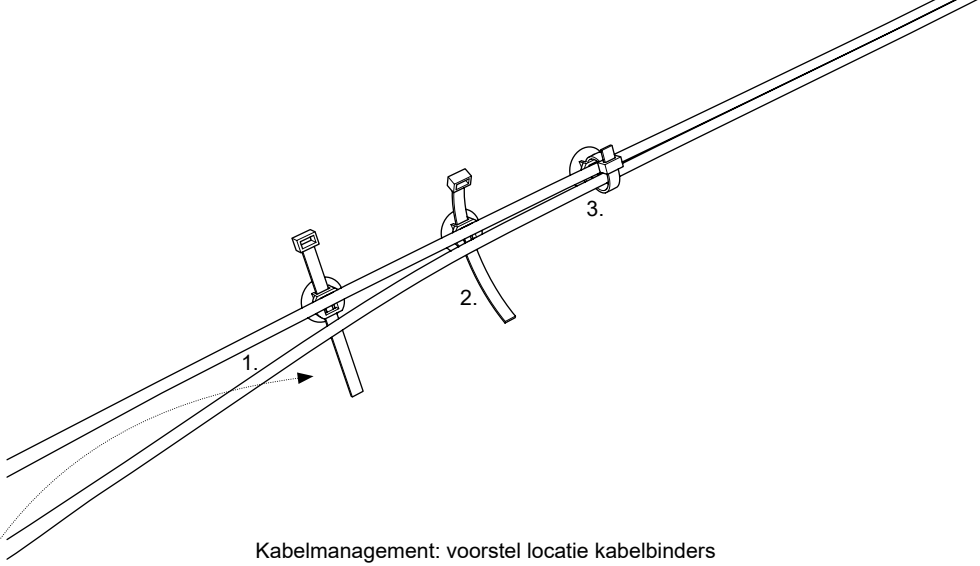

Kabelmanagement: voorstel locatie kabelbinders
Gestion des câbles: proposition de localisation des attaches de câbles
Cable management: proposed location fot the cable ties
Kabelführung: Vorschlag für die Kabelbefestigung

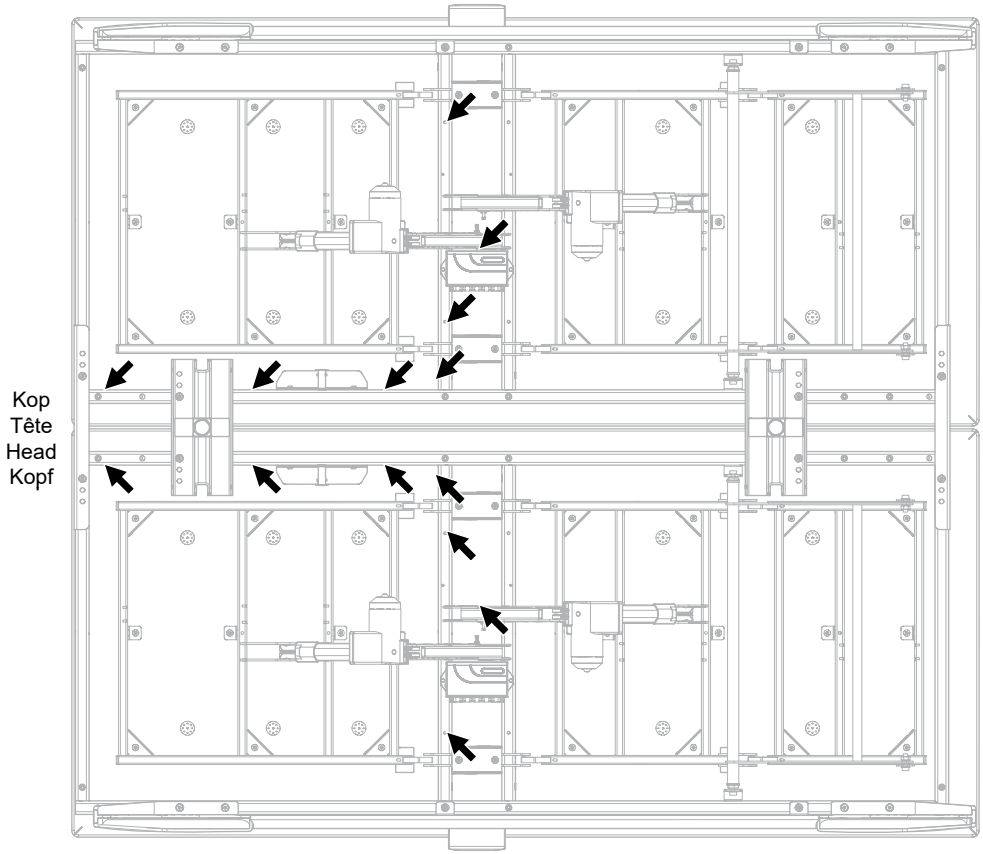

Aansluitschema
Schéma de connexion
Wiring diagram
Schaltplan

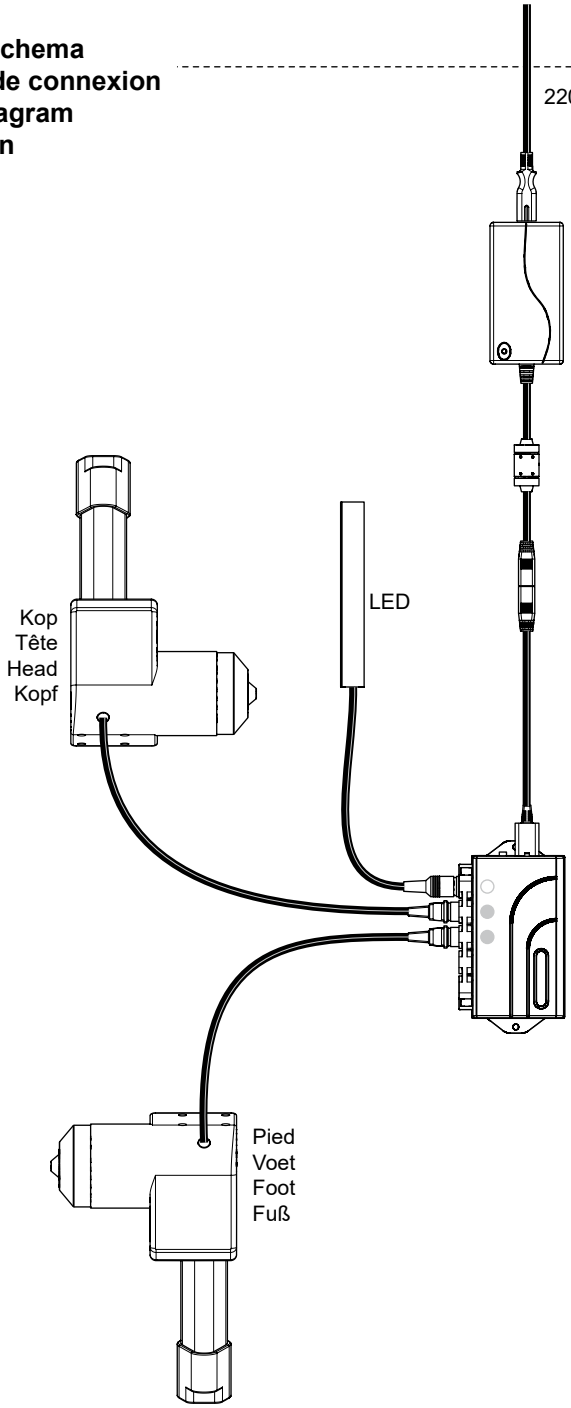

18

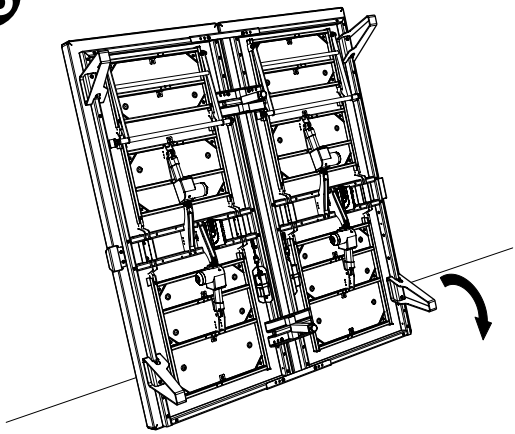

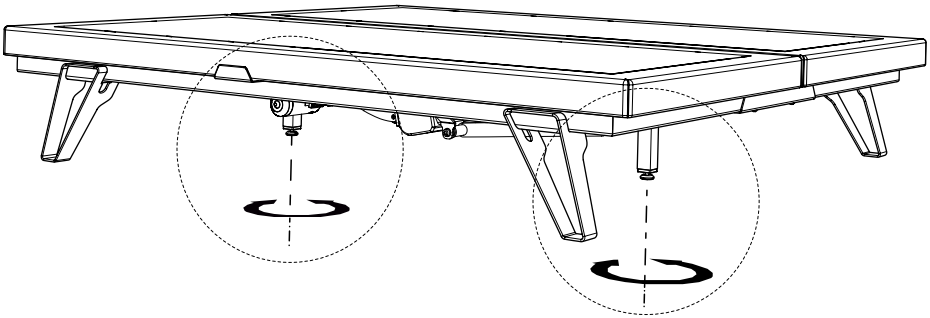

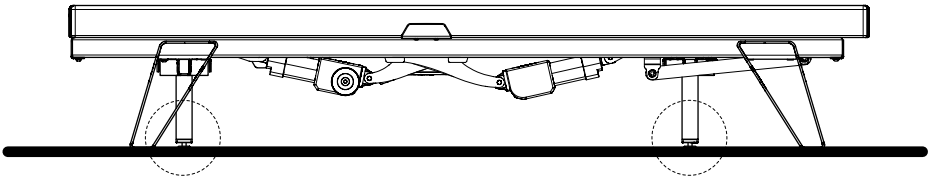

19

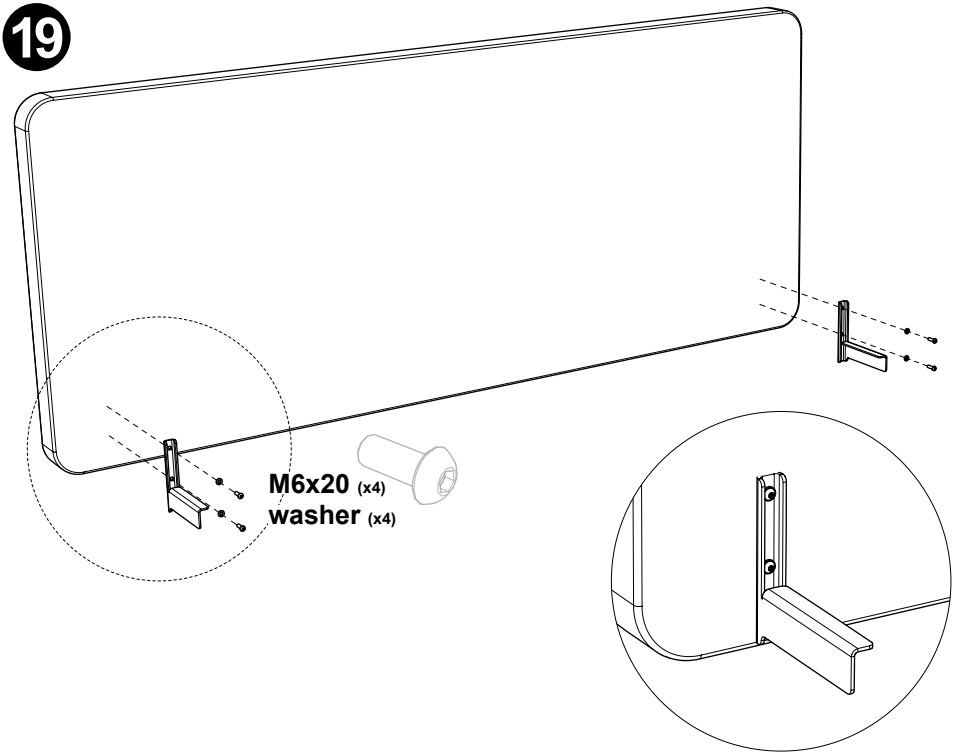

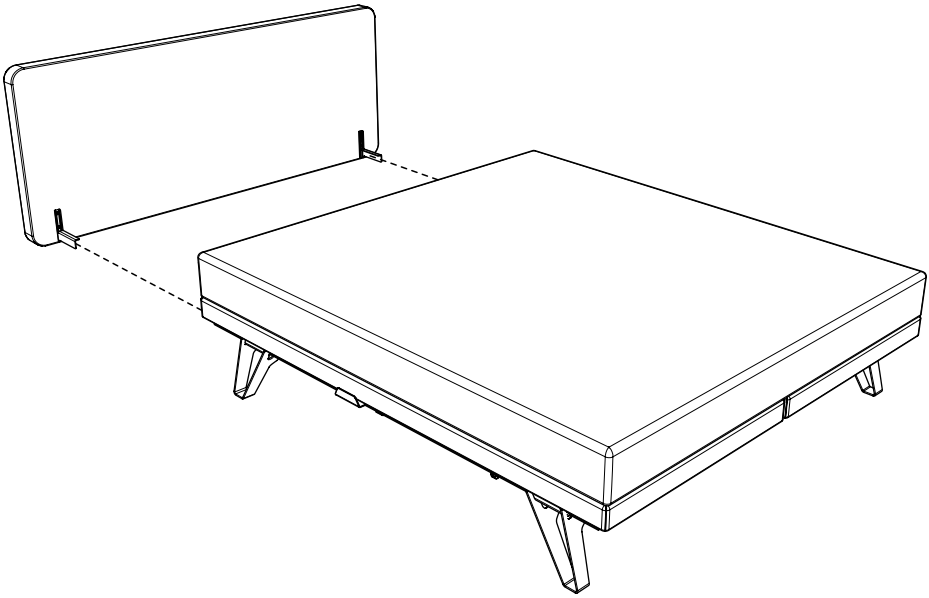

20

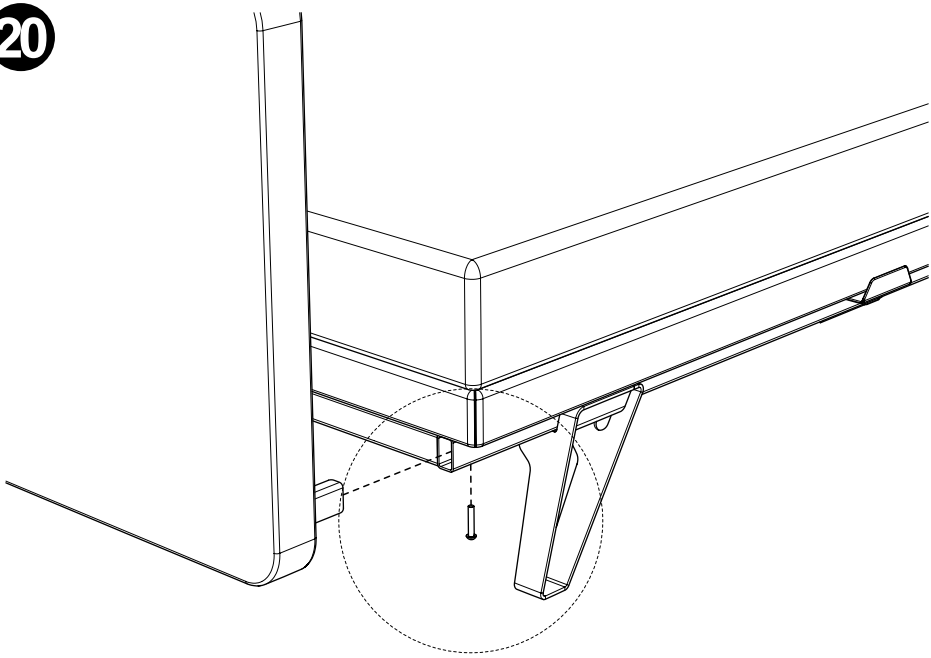

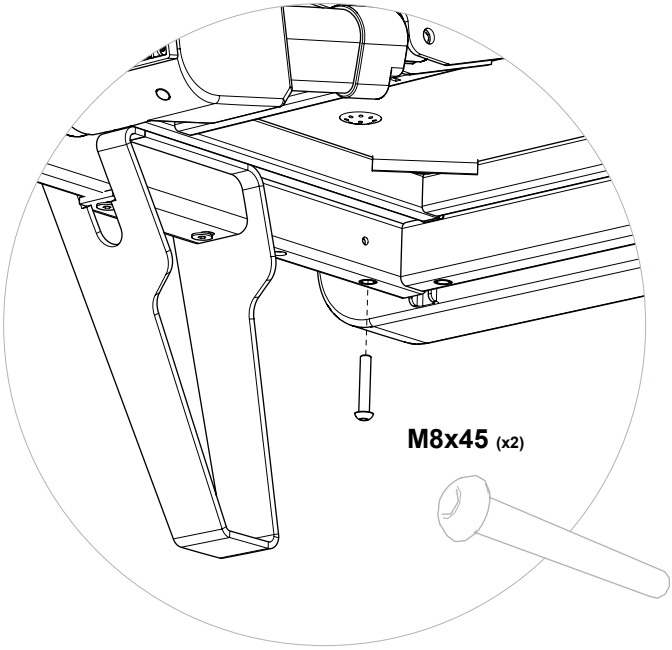

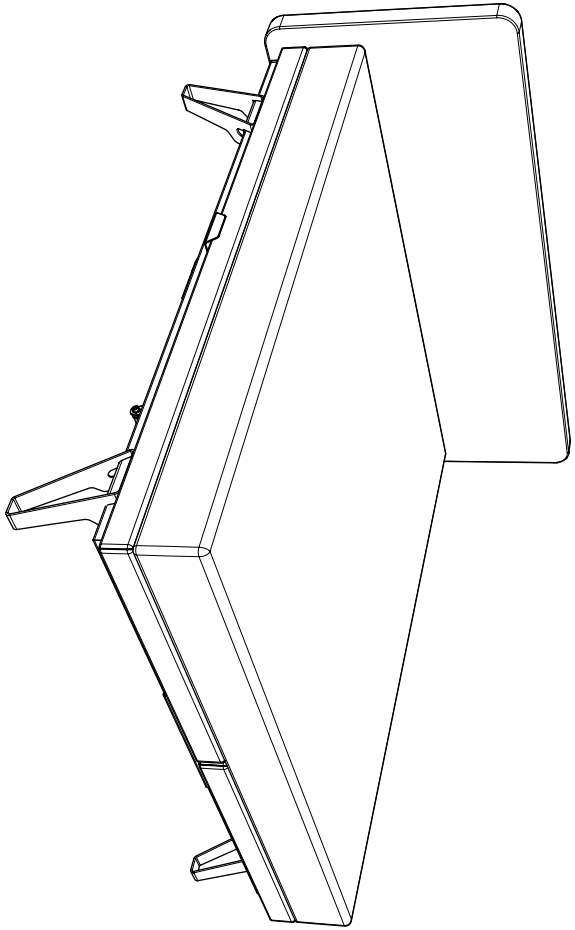

G05IF5W